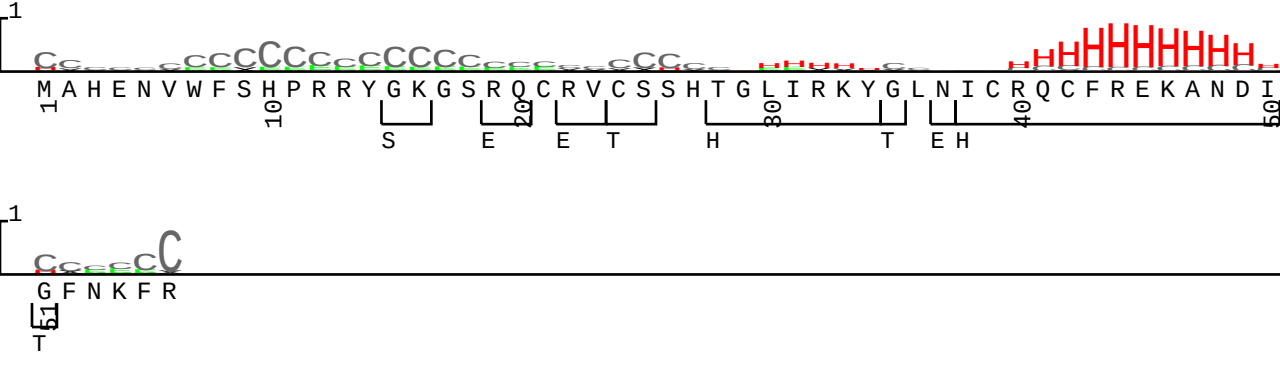YLR388W.t2k DSSP-EHL2