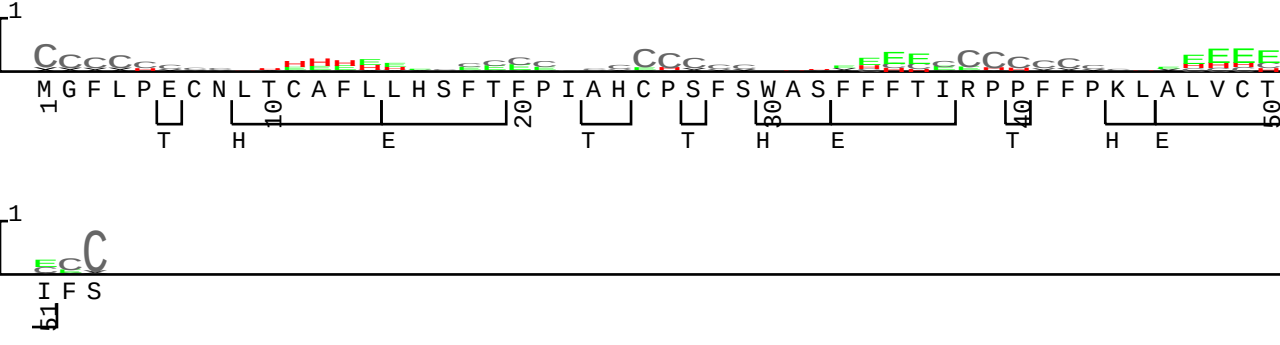YGR146C-A.t2k DSSP-EHL2